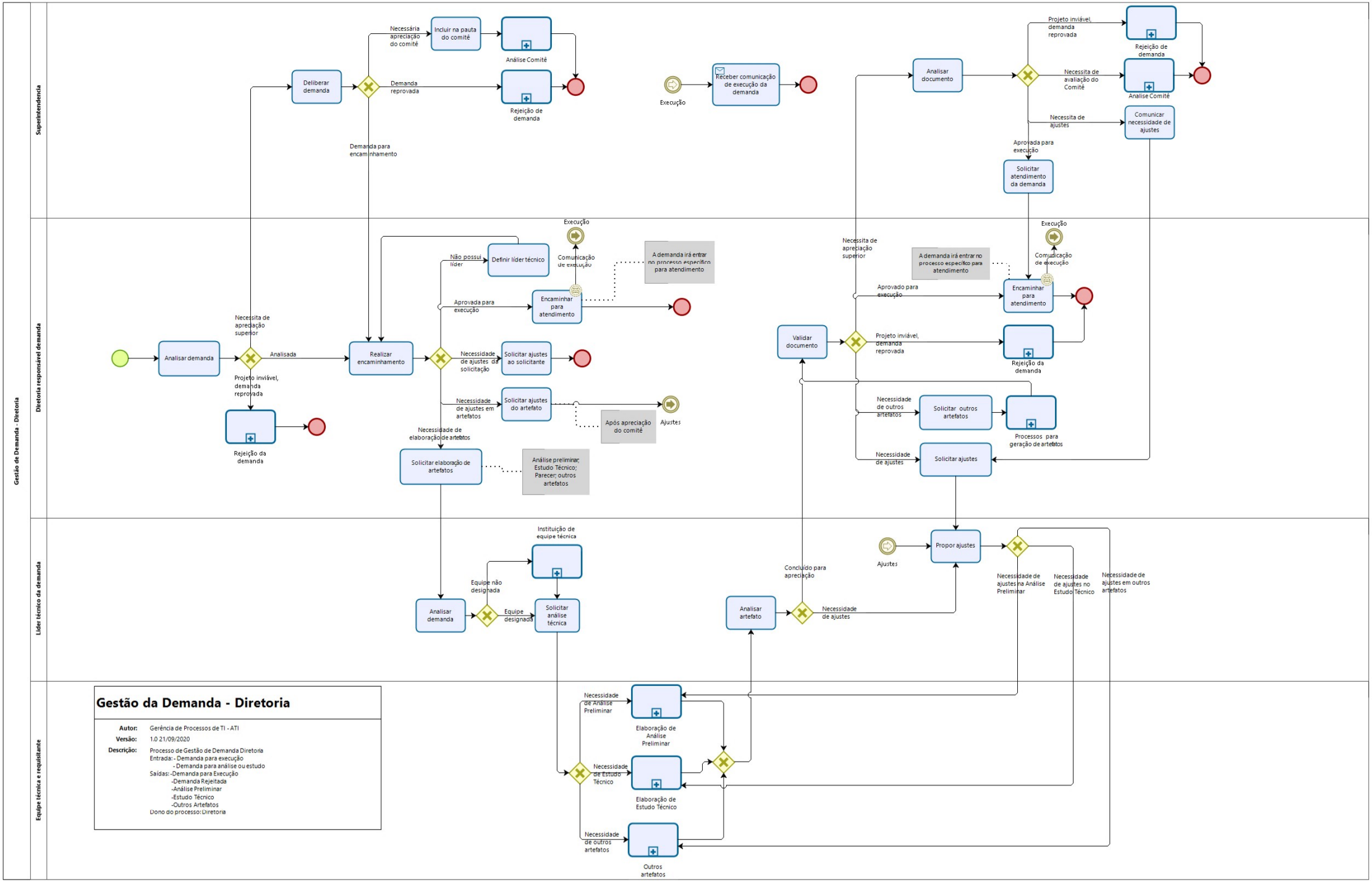
Gestão de Demanda - Diretoria
Superintendência
Diretoria responsável demanda
Líder técnico da demanda
Equipe técnica e requisitante
Deliberar demanda
Necessária apreciação do comitê
Incluir na pauta do comitê
Análise Comitê
Demanda reprovada
Rejeição de demanda
Demanda para encaminhamento
Execução
Receber comunicação de execução da demanda
Analisar documento
Projeto inviável, demanda reprovada
Rejeição de demanda
Necessita de avaliação do Comitê
Analise Comitê
Necessita de ajustes
Comunicar necessidade de ajustes
Aprovada para execução
Solicitar atendimento da demanda
Execução
Comunicação de execução
Analisar demanda
Necessita de apreciação superior
Analisada
Projeto inviável, demanda reprovada
Rejeição da demanda
Realizar encaminhamento
Não possui líder
Definir líder técnico
Execução
Comunicação de execução
A demanda irá entrar no processo específico para atendimento
Aprovada para execução
Encaminhar para atendimento
Necessidade de ajustes da solicitação
Solicitar ajustes ao solicitante
Necessidade de ajustes em artefatos
Solicitar ajustes do artefato
Após apreciação do comitê
Ajustes
Necessidade de elaboração de artefatos
Solicitar elaboração de artefatos
Análise preliminar; Estudo Técnico; Parecer; outros artefatos
Necessita de apreciação superior
A demanda irá entrar no processo específico para atendimento
Execução
Comunicação de execução
Aprovado para execução
Encaminhar para atendimento
Validar documento
Projeto inviável, demanda reprovada
Rejeição da demanda
Necessidade de outros artefatos
Solicitar outros artefatos
Processos para geração de artefatos
Necessidade de ajustes
Solicitar ajustes
Instituição de equipe técnica
Equipe não designada
Analisar demanda
Equipe designada
Solicitar análise técnica
Ajustes
Propor ajustes
Concluído para apreciação
Analisar artefato
Necessidade de ajustes
Necessidade de ajustes na Análise Preliminar
Necessidade de ajustes no Estudo Técnico
Necessidade de ajustes em outros artefatos
Necessidade de Análise Preliminar
Elaboração de Análise Preliminar
Necessidade de Estudo Técnico
Elaboração de Estudo Técnico
Necessidade de outros artefatos
Outros artefatos
Gestão da Demanda - Diretoria
Autor: Gerência de Processos de TI - ATI
Versão: 1.0 21/09/2020
Descrição: Processo de Gestão de Demanda Diretoria
Entrada: - Demanda para execução
- Demanda para análise ou estudo
Saídas: -Demanda para Execução
-Demanda Rejeitada
-Análise Preliminar
-Estudo Técnico
-Outros Artefatos
Dono do processo: Diretoria